Manual

Hyflow Titan Tuggerpump

Installation och drift

Y:\PRODUKTION\MANUALER\BEARBETNING\MANUAL_TITAN\D900030_MANUAL_HYFLOW_TITAN_PT303.indd 2023-10-09 12:07

Innehåll

Säkerhet....3
Teknisk data....3
Produktbeskrivning....4
Måttskiss....4
Transport och förvaring....5
Installation....5
Igångsättning....6
Vad får hamna i avloppet?....7
Skötsel....7
Vid larm eller strömavbrott....8
Garanti....8
Felanmälan....8
Driftsättning & Service....8

Y:\PRODUKTION\MANUALER\BEARBETNING\MANUAL_TITAN\D900030_MANUAL_HYFLOW_TITAN_PT303.indd 2023-10-09 12:07

1. Säkerhet

Denna handbok innehåller grundläggande information om installation, drift och underhåll, och de anvisningar som ges här bör följas noggrant.

Både installatörer och drifts och underhållspersonal måste läsa igenom anvisningarna noggrant innan pumpen installeras eller tas i drift.

Driftsinstruktionerna bör alltid finnas nära till hands på den plats där pumpen är installerad.

1.1 Symboler

Det är mycket viktigt att du läser, förstår och följer säkerhetsanvisningarna och säkerhetsföreskrifterna noggrant innan du använder produkten. Informationen syftar till att förebygga dessa faror:

- Olyckor och hälsoproblem för personalen
- Skador på produkten
- Fel på produkten.

1.2 Säkerhets- och varningssymboler som används i handboken

VARNING: Denna symbol används för sådana anvisningar i handboken som måste följas för att livsfarliga situationer skall undvikas.

VARNING: I de sammanhang där farlig spänning kan uppträda används denna symbol.

VARNING: Denna symbol används i handboken för sådana anvisningar som måste följas för att inga situationer skall uppstå som innebär risk för att anläggningen skadas eller slutar fungera.

1.3 Krav på personalen

Allt arbete skall utföras av en behörig elektriker respektive mekaniker.

1.4 Säkerhetsregler

Säkerhetsregler för ägare/driftsansvarig

Alla myndighetsföreskrifter och lokala hälso- och säkerhetsbestämmelser skall följas. Alla risker i samband med elektricitet skall undvikas (följ kraftleverantörens anvisningar).

1.5 Modifiering av anläggningen och val av reservdelsleverantör

Anläggningen bör inte modifieras utan att ändringen har avstämts med ScandiaPUMPS.

För korrekt funktion krävs originaldelar och tillbehör som godkänts av tillverkaren.
Om andra komponenter används kan garantin upphöra att gälla.

2. Teknisk data

PUMP TYP	PT303 (GT 50/2/125 C.160)	PT303-3-230 (GT 50/2/125 C.160)
Anslutning	G2” invändig	G2” invändig
Vikt	40Kg	40Kg
Märkspänning	3x400V	3x230V
Startmetod	DOL	DOL
Märkström	5.0A	8,7A
Motoreffekt	2,3kW	2,3kW
Kabel	H07RN8F 4x1,5+3x0,50 Ø15	H07RN8F 4x1,5+3x0,50 Ø15
Axeltätning	SiC/SiC/Viton	SiC/SiC/Viton
Max mediatemp	0-40°C	0-40°C
Max antal start/hr	15	15

Y:\PRODUKTION\MANUALER\BEARBETNING\MANUAL_TITAN\D900030_MANUAL_HYFLOW_TITAN_PT303.indd 2023-10-09 12:07

3. Produktbeskrivning

3.1 Inledning

Vi tackar dig för ditt val av en Hyflow Titan tuggerpump.

Pumpen är konstruerad för hantering av spillvatten med fekalier.

Den är dränkbar och drivs av en elmotor.

I den här installations- och skötselhandboken kan du läsa om hur du bör hantera, installera och underhålla pumpen för att den ska kunna drivas tillförlitligt under lång tid.

3.2 Tillämpningar

Produkten är avsedd för att transportera avloppsvatten, slam, grå- och rent vatten.

I explosiva eller brännbara miljöer ska endast Ex-godkända pumpar användas.

Om du vill ha mer information om de olika tillämpningarna ber vi dig kontakta närmaste PUMPTEK återförsäljare.

4. Måttskiss

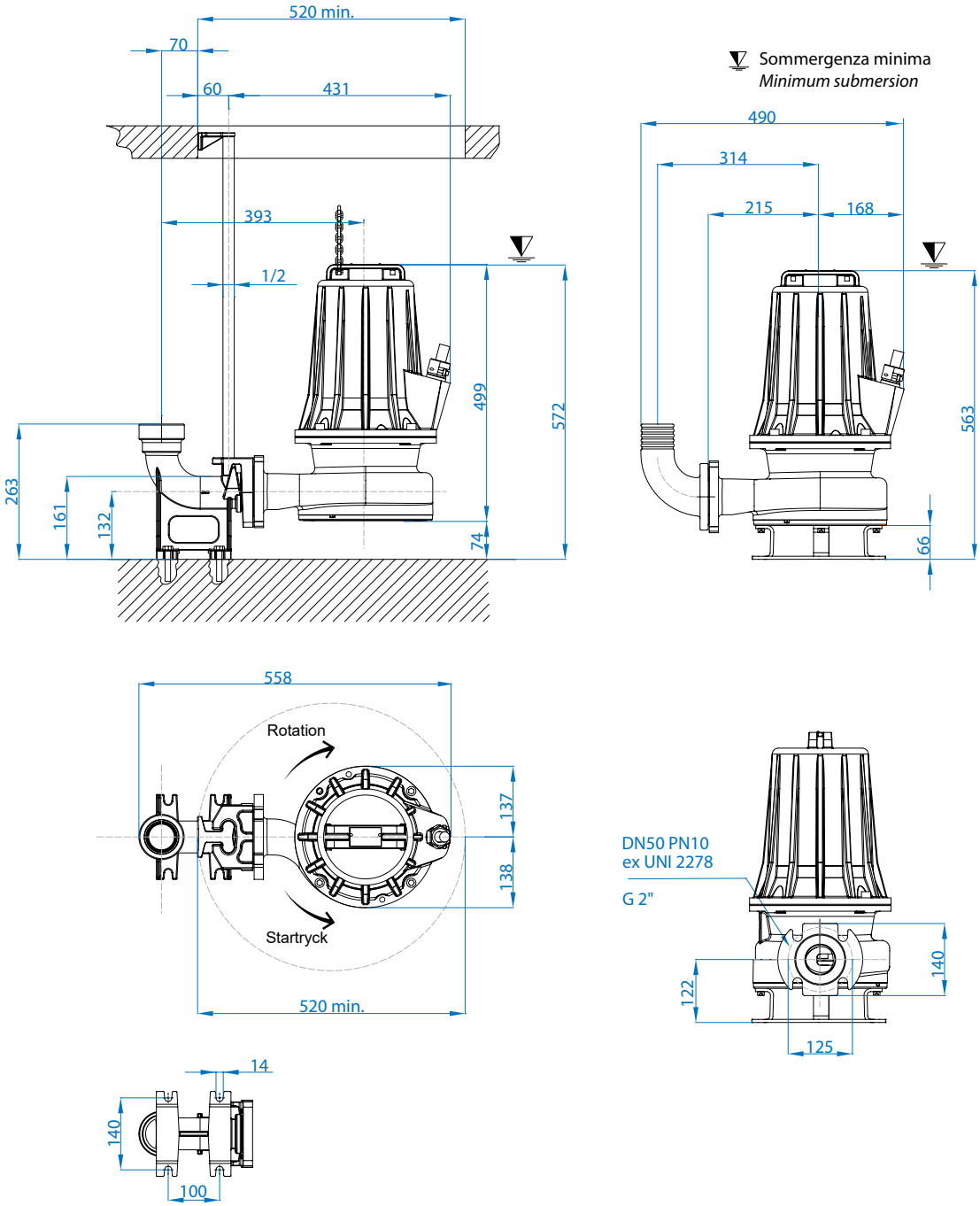

Y:\PRODUKTION\MANUALER\BEARBETNING\MANUAL_TITAN\D900030_MANUAL_HYFLOW_TITAN_PT303.indd 2023-10-09 12:07

5. Transport och förvaring

5.1 Inspektera leveransen

Inspektera paketet för att se om några delar är skadade eller saknas vid leverans.

Ta bort emballeringsmaterial från produkten.

Ta hand om allt emballeringsmaterial i enlighet med lokala föreskrifter.

Inspektera produkten och se om några delar är skadade eller saknas.

5.2 Riktlinjer för transport

- Ingen får vistas under hängande last.
- Iaktta gällande förordningar för olycksförebyggande åtgärder.
- Enheten kan transporteras antingen upprätt eller på sidan. Se till att enheten är säkert surrad under transport och inte kan rulla eller välta.
- Krossrisk. Enheten och dess delar kan vara tunga. Använd rätt lyftmetoder och använd alltid skor med stål hätta.
- Lyft alltid enheten i lyftbygeln. Lyft aldrig enheten i motorkabeln eller slangen.

5.3 Riktlinjer för förvaring

- Vid temperaturer under fryspunkten måste produkten och all installationsutrustning, inklusive lyftutrustningen, hanteras ytterst varsamt.
- Om enheten fortfarande befinner sig i det skick som den lämnade fabriken, dvs med orört förpackningsmaterial, är det acceptabla temperaturområdet för transport, hantering och förvaring: +5 °C till +60 °C.
- Om enheten har utsatts för temperaturer under fryspunkten måste dess temperatur höjas till omgivningstemperaturen i sumpen före drift.

6. Installation

6.1 Allmänt

Med en pump som installerats rätt och i rätt miljö är förutsättningen för säker och långvarig drift mycket stor.

De flesta driftstörningar beror på felaktigt handhavande av pumpen.

De vanligaste orsakerna är:

Mekanisk påverkan. T.ex. sönderklämd kabel.

Pumpen har körts i vatten som innehåller föroreningar. T.ex. träflisor, trasor och dylikt. (Se även 8.2 Vad får hamna i avloppet?)

Vattnet innehåller sand, småsten eller andra slipande föremål.

Pumpen har använts i frätande ämnen som t ex gödselvatten, urin, salt/bräckt vatten och dylikt.

VARNING: Innan pumpen installeras ska du kontrollera att kabeln och kabelinföringen inte har skadats under transporten.

Observera att särskilda regler gäller för installation i explosiva atmosfärer.

Se till att enheten inte kan välta eller ramla och skada personer eller utrustning.

Montera inte automatikskåpet i en explosiv miljö såvida den inte är märkt som explosionssäker.

Pumpen får inte köras torr.

Ta alltid bort allt skräp och restmaterial från sumpen, inloppsrörsystemet och tryckanslutningen innan du installerar pumpen.

6.2 Säkerhetsföreskrifter

För att minimera risken för olycksfall i samband med installationsarbete måste följande regler iakttas:

- Var särskilt noga med att följa säkerhetsföreskrifterna när du arbetar med lyftutrustning.
- Arbeta aldrig ensam.
- Använd skyddshjälm och skyddsskor.
- Kontrollera att lyftutrustningen är godkänd och i gott skick.
- Lyft alltid pumpen i lyftöglorna.
- Gå inte under hängande last.
- Följ alla andra föreskrifter för hälsa och säkerhet samt gällande lokala bestämmelser och förordningar.

Y:\PRODUKTION\MANUALER\BEARBETNING\MANUAL_TITAN\D900030_MANUAL_HYFLOW_TITAN_PT303.indd 2023-10-09 12:07

6.3 Installation av pumpen med gejdrörsystem

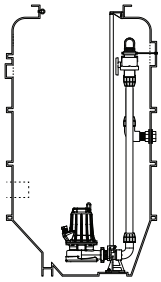

- Sänk ner pumpen längs styrskenorna. När pumpen når bottenläget ansluts den automatiskt till tryckanslutningen.
- När pumpen är på plats i centrum av stationen ansluts den till den förmonterade snabbkopplingen i tryckledningen.
- Anslut motorkabel, startapparat och övervakningsutrustning enligt separataanvisningar för dessa.
- Fäst lyftkättingen och motorkablarna i upphängningskrokarna.
- Bunta ihop extra kabellängd med buntband och häng i krokarna med kättingen.

6.4 Installation av pumpen fristående med pumpfot/stativ

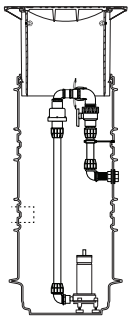

- Sänk ner pumpen i pumpgropen.
- Placera pumpen på pumpgropens botten i centrum och se till att den inte kan välta eller sjunka.
- Lås snabbkopplingen på utloppsröret med medföljande låspinnar.
- Anslut motorkabel, startapparat och övervakningsutrustning enligt separataanvisningar för dessa.
- Fäst lyftkättingen och motorkablarna i upphängningskrokarna.
- Bunta ihop extra kabellängd med buntband och häng i krokarna med kättingen.

6.5 Kablar

Detta är kraven du ska följa vid installation av kablarna:

- Kablarna ska vara i gott skick, sakna skarpa böjar och inte vara klämda.
- Höljet får inte vara skadat eller vara präglat (med märkning etc.) vid kabelinföringen.
- Tänk på att spänningen sjunker i långa kablar. Drivenhetens märkspänning är den spänning som uppmäts vid kabelanslutningspunkten i pumpen.

6.6 Elanslutningar

VARNING: Alla elektriska arbeten måste utföras under tillsyn av en behörig elektriker.

Följ gällande lokala bestämmelser och förordningar.

Kontrollera att nätanslutningskabeln inte är strömförande innan arbetet påbörjas.

Placera automatiksåpet så att den är lättåtkomlig vid service och inspektion.

Kontrollera att nätspänningen och nätfrekvensen överensstämmer med uppgifterna på pumpens typskylt.

Anslut kablarna via avsedd införing till automatiksåpet.

Använd upphängningsanordning för kablar inuti pumpstationen. Upphängningskrokar följa med pumpen separat eller färdigmonterad beroende på överenskommelse mellan beställaren och ScandiaPUMPS.

Anslut motorkablarna och kablarna till nivågivarna enligt de kopplingsscheman som medföljer automatikskåpet.

VARNING: Tänk på risken för elektrisk stöt och explosion. Alla elektriska anslutningar måste utföras korrekt!

- Följ reglerna och rekommendationerna i IEC61140, “Skydd mot elektrisk stöt Allmänna synpunkter beträffande installation och utrustning”.
- Endast behörig elektriker får göra anslutningen till automatikskåpet.
- Tänk på att miljön är fuktig i stationen. Vid anslutningsarbete är det viktigt att välja och använda lämpliga elektriska skyddsåtgärder. Det bildas kondens i stationen och även i kopplingsdosorna. Använd inte kopplingsplintar – de kan lätt ge upphov till kortslutning.

7. Igångsättning

7.1 Kontroll av rotationsriktning

Kontrollera pumpens rotationsriktning (se rotationspil under tidigare rubrik Ritningar) enligt följande:

- Lyft upp pumpen i pumpgropen. Kontrollera att det inte finns något i pumpens omedelbara närhet, eftersom startrycket kan vara kraftigt.
- Starta pumpen tillfälligt genom att vrida automatikskåp i läge Man.
- Om rotationsriktningen är korrekt skall pumpen rycka moturs till moturs i startögonblicket.
  Om pumpen rycker i motsatt riktning, och anslutningarna har gjorts i enlighet med det bifogade schemat, är troligen pumpens fasledare omkastade inuti pumpen.
- Ändra rotationsriktning genom att kasta om två av motorkabelns fasledare i automatikskåpet.

VARNING: Har motorn fel rotation, drar den mer ampere vilket leder till haveri. Detta omfattas inte av garantin.

Y:\PRODUKTION\MANUALER\BEARBETNING\MANUAL_TITAN\D900030_MANUAL_HYFLOW_TITAN_PT303.indd 2023-10-09 12:07

7.2 Före igångsättning

- Kontrollera alla elektriska anslutningar.
- Kontrollera att all utrustning inuti stationen är korrekt fastsatt och i rätta lägen efter transport och installation i mark.
- Ta bort allt skräp och restmaterial från sumpen, inloppsrörsystemet och tryckanslutningen innan du installerar pumpen.
- Kontrollera att inga kablar har skarpa böjar eller är fastklämda.

7.3 Första start

- Kontrollera att pumpen startar innan nivån stiger till inloppsledningen.
- Kontrollera att pumpen stannar innan nivån sjunker under pumpens insug.
- Kontrollera att stationen inte fortsätter att tömma genom häverteffekt när pumpen är avstängt. Detta händer där tryckledningen går med utförsbacke till utsläppspunkten.
  Vidtar åtgärder vid hävert.

8. Vad får hamna i avloppet?

För att pumpen och ledningsnätet ska fungera så bra som möjligt krävs att var och en tänker noga på vad som följer med ner i avloppet.

Principen är enkel: endast toalettpapper och det som kommer från kroppen skall med. Toalettpapper är ett särskilt papper som kan lösas upp i vatten.

Annat papper, till exempel hushållspapper, våtservetter och pappersnäsdukar, kan orsaker stopp i avloppet. Det kan också orsaker problem i pumpen.

Exempel på annat skräp/avfall som kan orsaka problem i pumpen är bomullstussar, ”tops”, dambindor, tamponger, kondomer, strumpbyxor, tygtrasor, tuggummi, kattsand, leksaker, växtrester, fruktskal.

Skräp ska kastas i en papperskorg!

För att slippa gifter i avloppet kan du köpa miljövänliga produkter. Det finns till exempel tvättmedel och diskmedel som har symbolen Svanen eller Bra miljöval.

Mediciner ska aldrig slängas i avloppet. De ska lämnas till ett apotek. På apoteken finns det speciella påsar för mediciner som ska slängas.

9. Skötsel

VARNING: Följande punkter är viktiga i samband med arbete på pumpen och dess tillhörande utrustning:

- Tänk på risken för klämskada.
- Kontrollera regelbundet att lyftutrustningen är i gott skick.
- Se noga till att all elektrisk utrustning är isolerad från nätet så att den inte kan bli strömförande.
- Se noga till att utrustningen är väl rengjord.
- Tänk på smittrisken.
- Följ gällande lokala säkerhetsföreskrifter.
- Använd alltid skyddsglasögon och gummihandskar.
- Tänk på risken för farliga gaser när du går ned i pumpstationen. Använd alltid andningsapparater.

9.1 Allmänt

Scandia Pumps är ett serviceföretag i världsklass – från installation och drift till underhåll, reparation, optimering och eventuellt utbyte – byggt på långvariga kundrelationer och kundnöjdhet.

Om du vill göra en skadeanmälan ska du omedelbart kontakta installatören som i sin tur kontaktar Scandia Pumps.

Tidsintervallerna för kontroller och underhåll kan variera beroende på driften och bör anpassas individuellt till varje pump. Kontakta närmaste PUMPTEK servicepartner om du vill ha mer detaljerade uppgifter.

9.2 Tidschema Underhållsbesök Avloppsvatten:

BRUKSFÖRHÅLLANDEN	VISUELL INSPEKTION	RENGÖRING	HÄLSOKONTROLL
1-hushåll	1 gång/år	1 gång/år	Varje år
2-5 hushåll	2 ggr/år	2 ggr/år	Varje år
Offentlig miljö	Var tredje månad	Var tredje månad	Varje år

9.3 Visuell inspektion

- Tänk på fall- och klämrisker
- Använd en ficklampa för att underlättar inspektionen.
- Kontrollera att grundvatten ej läcker in i pumpstationen.
- Kontrollera att vatten ej läcker in från systemet genom utloppet.
- Kontrollera att eventuella vippor kan fritt röra sig.

Y:\PRODUKTION\MANUALER\BEARBETNING\MANUAL_TITAN\D900030_MANUAL_HYFLOW_TITAN_PT303.indd 2023-10-09 12:07

- Kontrollera att hårda objekt ej flyter i pumpstationen. Se rubrik Rengöring.
- Kontroller att textiler ej fastnat i pumpens inlopp. Se rubrik Rengöring.
- Kontrollera om det har byggts en ”matta” med fett och smuts. Se rubrik Rengöring.
- Stäng och lås alltid höljet innan du lämnar pumpstationen.
- Anteckna drifttid sedan sista visuella inspektion och jämför med tidigare avläsning.

9.4 Rengöring

- Tänk på fall- och klämrisker
- Använd lämpligen en vatten slang (ej högtryckstvätt) för rengöring.
- Tvätta av eventuella fett- och smutsansamling från sidorna av pumpstation.
- Tvätta av eventuella fett- och smutsansamling från nivågivaren/nivåvippor.
- Tvätta av eventuella fett- och smutsansamling från pumpen.
- Bryt ner ”mattan” om sådan har samlats.
- Kör pumpen manuellt tills den sörplar. Tänk på risken för luftlås. Stäng ventilen och lossa på snabbkopplingen för att ta bort eventuellt luftlås.
- Fyll på med vatten och upprepa tills alla samlade fett- och smutsansamlingar har pumpats bort.
- Återställ automatisk drift av pumpstationen.
- Stäng och lås alltid höljet innan du lämnar pumpstationen.

9.5 Hälsokontroll

- Utförs av behörig servicepartner eller elektriker
- Tänk på fall- och klämrisker
- Kontrollera funktion på samtliga start-, stop- och larmnivåer.
- Kontrollera rotationsriktningen på pumpen.
- Mät strömförbrukningen på pumpen.
- Mät isolationstillstånd på motorn.
- Mät ledningsmotstånd på varje fas till motorn.
- Skruv åt samtliga kabelanslutningar.
- Stäng och lås alltid höljet innan du lämnar pumpstationen.
- Kontakta närmaste PUMPTEK servicepartner om du vill ha mer detaljerade uppgifter.

10. Vid larm eller strömavbrott

VARNING: Vid larm ska du inte använda vatten förrän fastighetspumpstationen fungerar igen eftersom pumpsumpen annars kan bli överfull.

Undvik att spola toaletten, diska, tvätta, duscha, bada eller använda vatten på andra sätt.

Kontrollera att det går att komma fram till pumpenheten.

11. Garanti

Vår produktgaranti mot fabrikations- och materialfel omfattar samtliga produkter i 24 månader från leveransdatum från Scandia Pumps AB till vår kund.
Se kompletta villkoren på: https://www.scandiapumps.com/om-oss/villkor/

12. Felanmälan

Uppstår ett larm på pumpstationen som du behöver hjälp med att åtgärda ska du i första hand göra en felanmälan på:

https://www.scandiapumps.com/kontakt/felanmalan/

Under vardagar mellan kl 07.00-16.00 är du välkommen att sedan kontakta Teknisk Support på telefon +46(0)300 52 12 10 för att diskutera din felanmälan.

13. Driftsättning & Service

Det är viktigt för dig som kund att du drar full nytta av våra pumpsystem. Viktigt både för din långsiktiga ekonomi, och för att pumparna ska uppfylla och överträffa dina behov i så hög utsträckning som möjligt.

Därför erbjuder vi tjänster som driftsättning (igångkörning, intrimning vid ny installation) och serviceavtal (regelbunden genomgång av befintliga installation med nödvändiga åtgärder) av alla våra pumpar, pumpsystem och pumpstationer.

Paketpriser finns för dig som är villaägare eller för din VA-förening.

Läs mer på: https://www.scandiapumps.com/kontakt/driftsattning-service/

Y:\PRODUKTION\MANUALER\BEARBETNING\MANUAL_TITAN\D900030_MANUAL_HYFLOW_TITAN_PT303.indd 2023-10-09 12:07